V-831
LD condensaat vat
D x H : 0.9 m x 2.2 m
Temp: 177 °C Druk: 5,9/FV barg

P-831A/B
LD condensaat pomp
Capaciteit: 20 m3/h
Temp: 177 °C Druk: 0,9 bar

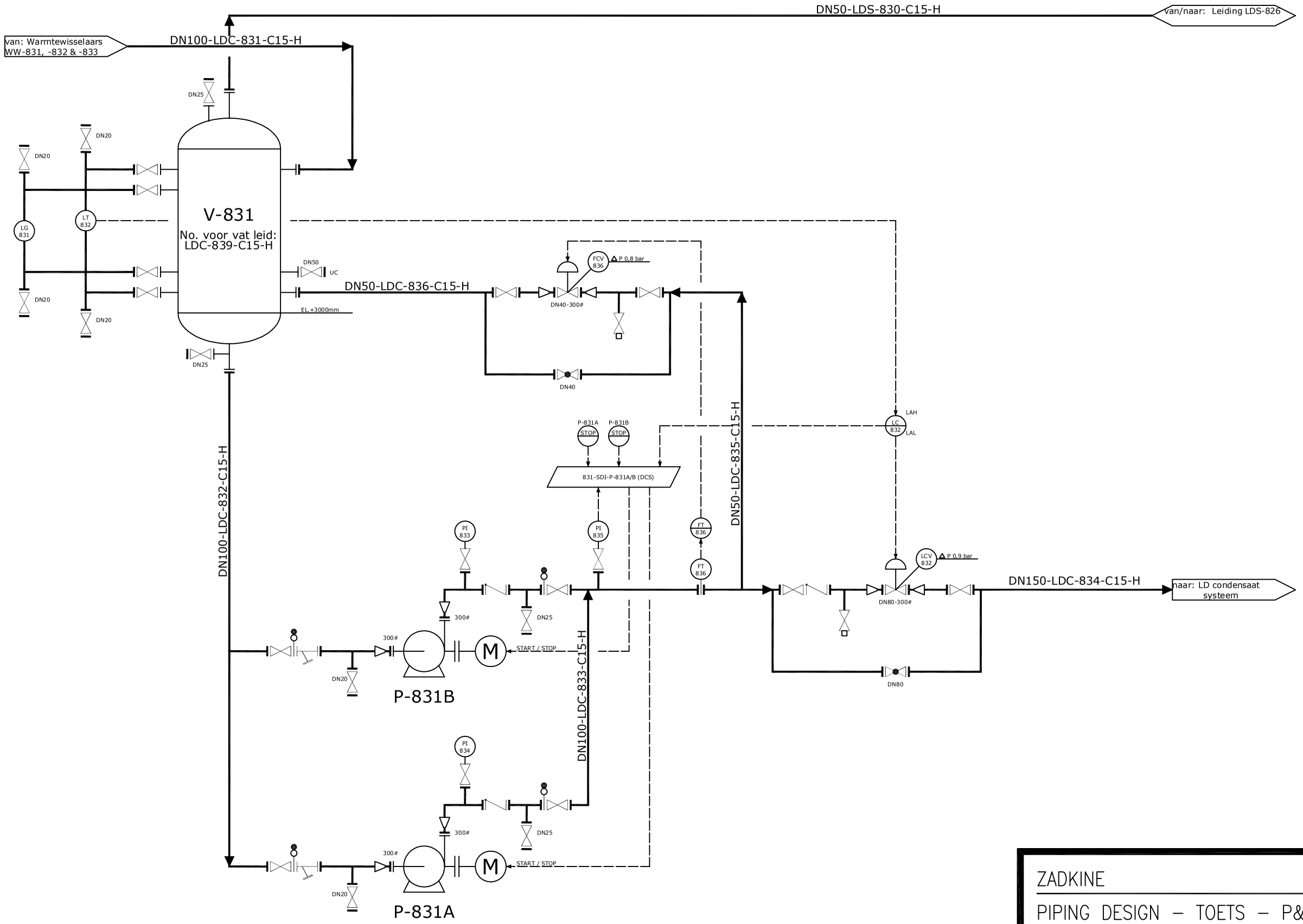

ZADKINE

PIPING DESIGN – TOETS – P&ID

TEKENING ALLEEN TE GEBRUIKEN VOOR OPDRACHT PIPING CURSUS

Piping OP LEIDINGEN

Een vak apart!